No	φD	L	台　数
1			
2			
3			
4			
5			

番号	名　　称	材　　質		備　　考
1	側　板	SGCC	t＝1.2	
		SGHC	t＝1.6	φD≧φ400
2	羽　根	SGCC	t＝0.6	
3	蝶　番	SUS		25 mm
4	ストッパーリング	SGCC	t＝1.2	

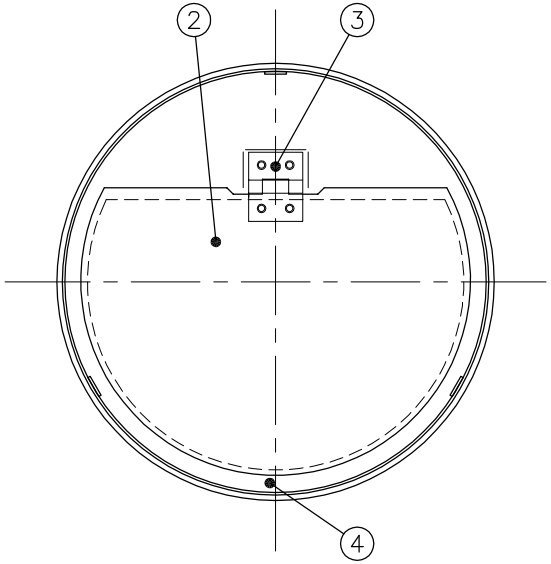

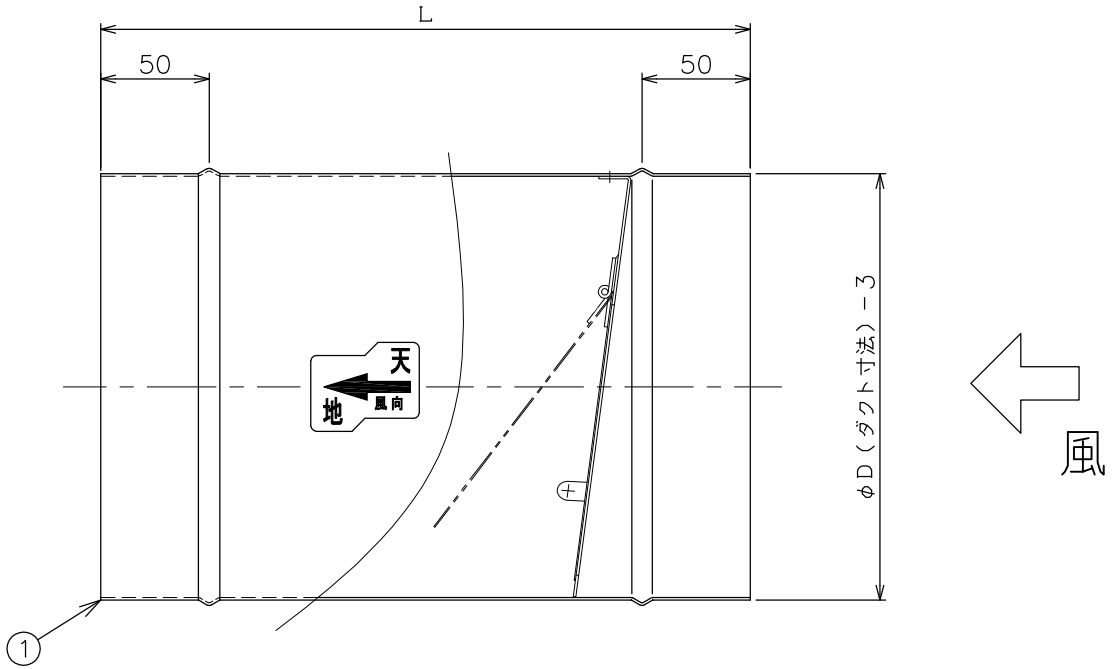

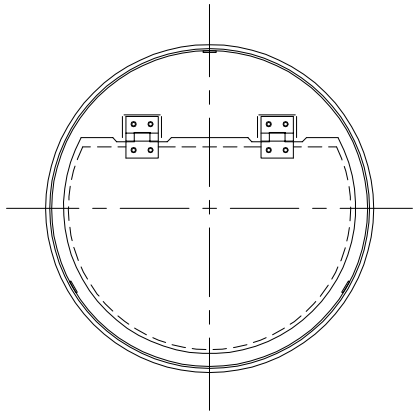

※ φD寸法≧φ250 の場合（蝶番２ヶ）

仕　　様

1。表面処理：溶接部のみシルバー塗装
2。製作範囲：φD寸法 φ100 ～φ400 mm（25 mm単位）
3。L 寸 法：φD寸法≦φ200 mm 時　250 mm
：φ225≦φD寸法≦φ300 mm 時　300 mm
：φ325≦φD寸法≦φ350 mm 時　350 mm
：φ375≦φD寸法≦φ400 mm 時　400 mm
：φ425≦φD寸法≦φ450 mm 時　450 mm

使用条件
最大静圧：500 Pa以下
通過風速：10 m／s以下

品　名	チャッキダンパー（差込式）	承　認	設　計	作 成 日
型　式	C D	丹　野	佐久間	2013.10.01
種　別	ダンパー			
図　番	ADP － 01061			

ASTEM 株式会社アステム