番号	名　称	材　質	備　考
1	パネル	溶融亜鉛メッキ鋼板	SGCC　t＝1.2
2	カラー	溶融亜鉛メッキ鋼板	φ　≦300　t＝0.6
			φ325 ≦700　t＝0.8
			φ750 ≦　t＝1.0
3	枠	溶融亜鉛メッキ鋼板	SGCC　t＝1.2
4	レール	溶融亜鉛メッキ鋼板	SGCC　t＝1.2
5	蓋	溶融亜鉛メッキ鋼板	SGCC　t＝1.2
6	クレセント錠	ステンレス	SUS
7	クレセントキーパー	ステンレス	SUS　t＝1.5
8	蝶　番	ステンレス	SUS　t＝0.8
9	パッキン		

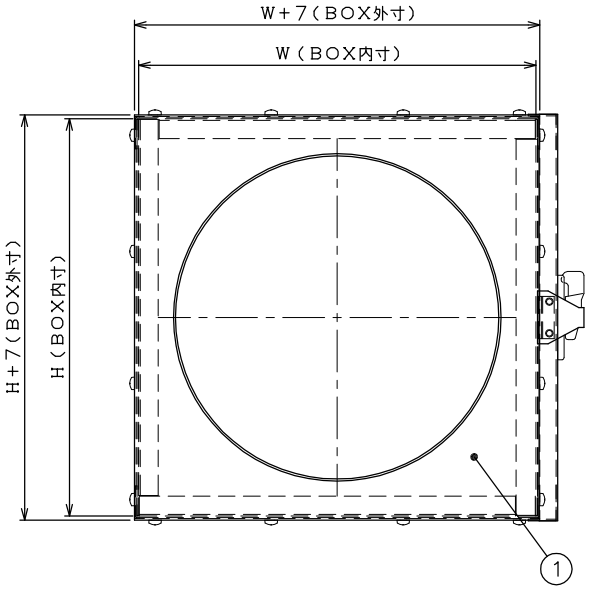

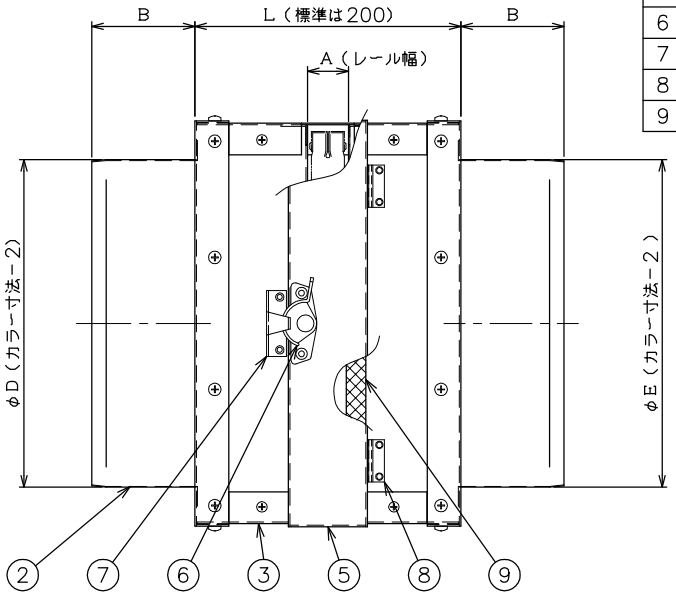

仕　様

仕上げ
溶接部のみシルバー塗装

製作範囲
カラー最大寸法　：φ1000
カラー最小寸法　：φ75
カラーサイズ設定：φ 75 ～ φ 400 ＝25 単位
：φ450 ～φ1000 ＝50 単位

BOX 最大寸法　：W＝1050，H＝1050
BOX 最小寸法　：W＝ 200，H＝ 200
※W寸法及び、H寸法はカラー寸法の大きい側の寸法＋５０が標準となります。

クレセントの数
H 寸 法：　200 ～　350 ＝1個
351 ～ 1000 ＝2個
1001 ～ 1500 ＝3個

適応フィルターサイズ
W＝BOX内寸
H＝BOX内寸－5
・フィルターは別途御注文願います。

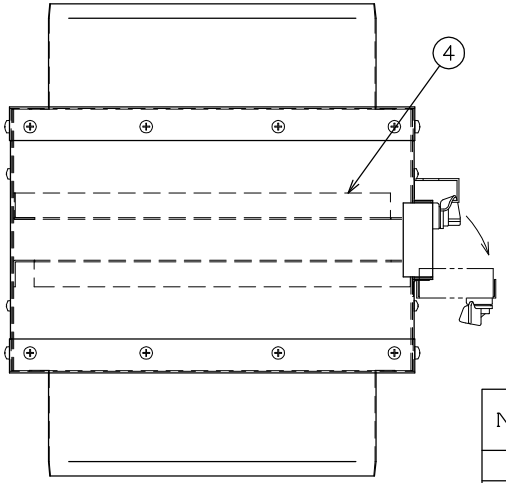

フィルター引き出し方向

ﾌﾞﾚﾌｨﾙﾀｰ厚	A寸法
7.5	12
10	15
15	21
20	26
25	31

カラー寸法	B寸法
φ150 未満	58
φ150 以上	78

No	カラー寸法		BOX 内寸		L	レール幅	台 数
	φD	φE	W	H			
1							
2							
3							
4							
5							

品　名	フィルターBOX	承　認	製　図	作 成 日
型　式	丸接続式	西　山	佐久間	2019.09.06
種　別				
図　番	AFB － 00101 B			

ASTEM 株式会社アステム