番号	名　　称	仕　　様	備　　考
1	額　縁	アルミ形材　t＝1.3	JIS H 4100
2	固 定 羽 根	アルミ形材	JIS H 4100
3	フェイス用L金具	鋼　板　t＝1.6	JIS G 3141
4	補 強 用 バ ー	アルミ形材　t＝5.0	JIS H 4100
5	取 付 ビ ス	M5×20　ISO規格	JIS B 1111
6	FDS枠	鋼　板　t＝1.6	JIS G 3313
7	FDS羽根	鋼　板　t＝1.6	JIS G 3313
8	FDS開閉用金具	丸　鋼　φ10	JIS G 3123
9	FDS用L金具	鋼　板　t＝2.3	JIS G 3141
10	フィルター	サランネット	
		PS 150	
		PS 300	
11	内枠開閉用金具	丸　鋼　φ10	JIS G 3123
12	温度ヒューズ	72℃	JIS H 3100

No	ダクト寸法 W	ダクト寸法 H	有効寸法 A	有効寸法 B	台数
1					
2					
3					
4					
5					

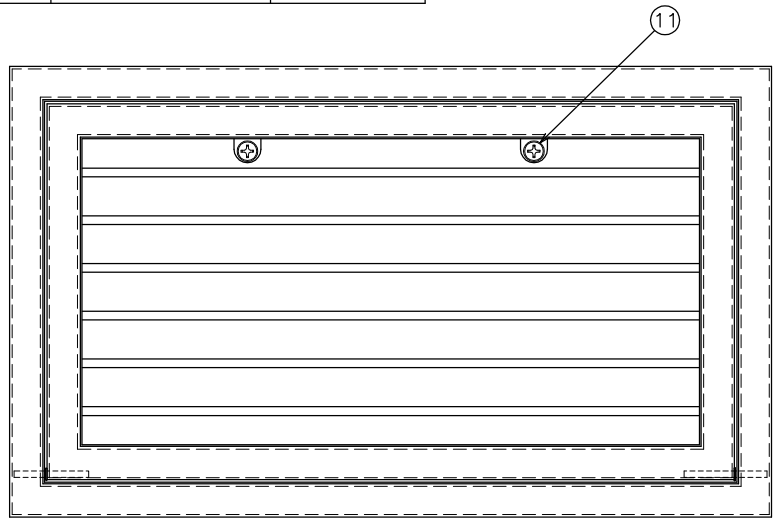

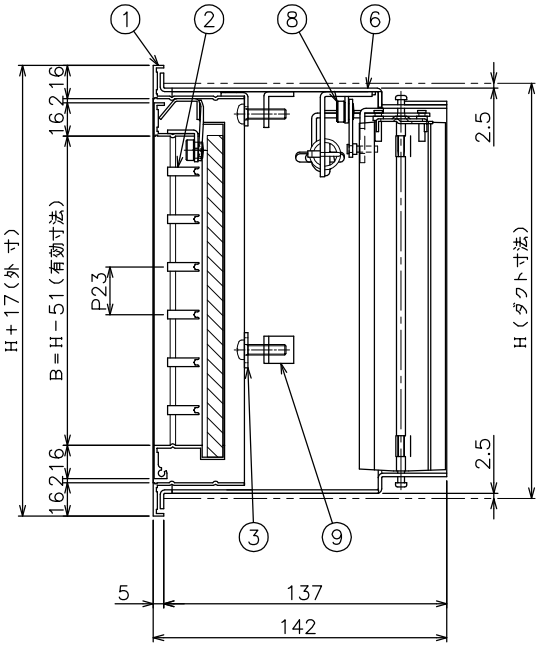

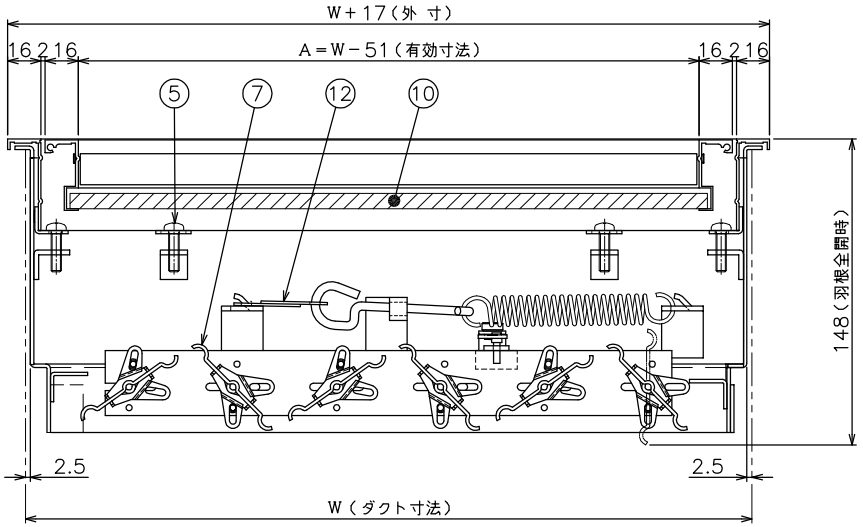

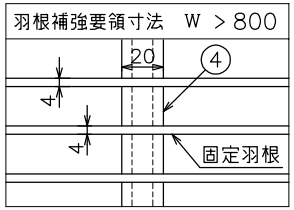

仕　様

表面処理	フェイス	メラミン焼付塗装
	FDS	黒色防錆塗装
羽根方向	フェイス	水平方向
	FDS	短辺方向に平行
フィルター寸法		W－43，H－45
最大寸法		W×H＝1.0平方メートル
		長辺寸法＝1600
		※最大寸法を超える場合は完全分割となります。
最小寸法		200×150
		※最小寸法は、W，H 問わず長辺側200，短辺側150となります。
中枠分割		W×H＞0.64平方メートル
		長辺寸法 ＞1200

・製作寸法により、L金具の使用数が異なります。
・ダクト取付用ビスは貴社にて御用意下さい。

※FDSは防火区画貫通部に使用出来ません。
※FDSは一般空調用です。温度ヒューズの融点以下でも比較的高い温度環境下で御使用されますとヒューズが誤作動する場合がありますので御注意下さい。

⚠ 注意：最大風速　V＝2.5 m／s 以下で御使用下さい。
（上記風速は、平均風速ではありません。）

品　名	GH（F）－FDS	承　認	製　図	作 成 日
型　式		西　山	佐久間	2019.01.22
種　別	スリットグリル			
図　番	ARP － 00044 A			

株式会社アステム