番号	名　称	材　質	備　考
1	側　板	SGLCC	t＝1.2
2	羽　根	SGLCC	t＝1.2
3	軸受メタル	SUS	
4	シャフト	SUS	φ12.7
5	羽根ストッパー	SGLHC	t＝1.6
6	コーナー金具	SUS	t＝2.0
7	連結カバー	SGLCC	t＝1.2
8	パッキン	EPDM	
9	ウェイトアーム	SS400	φ10　ユニクロメッキ
10	ウェイト	SGHC	t＝1.6，φ60

No	ダクト寸法		L	台数
	W	H		
1				
2				
3				
4				
5				

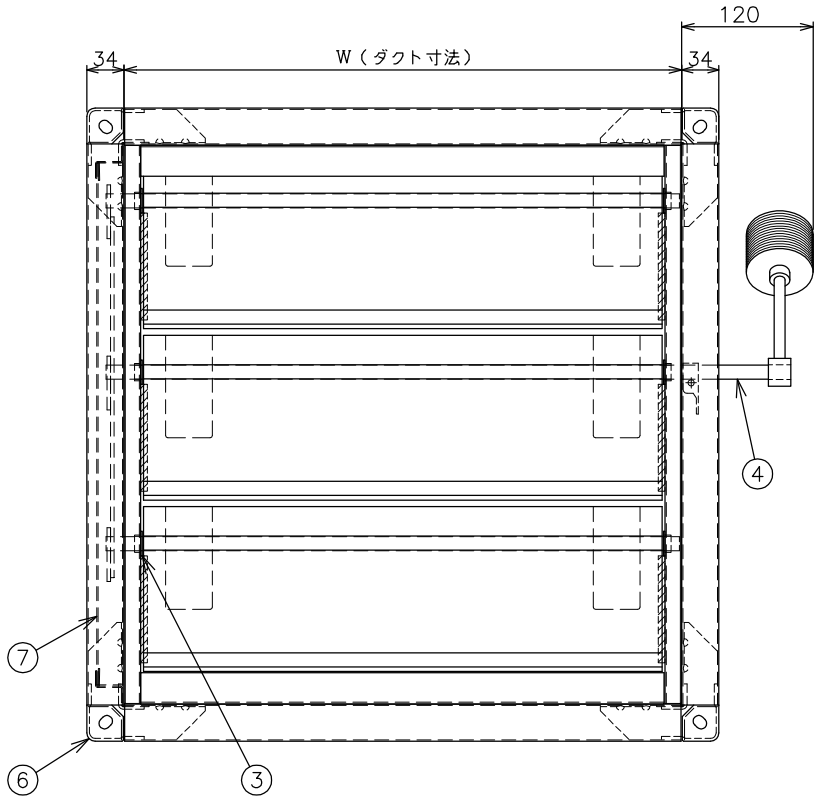

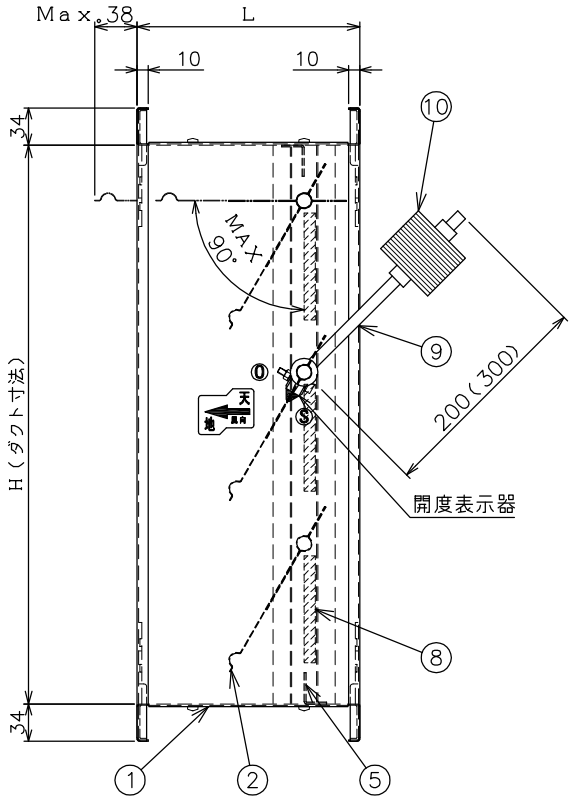

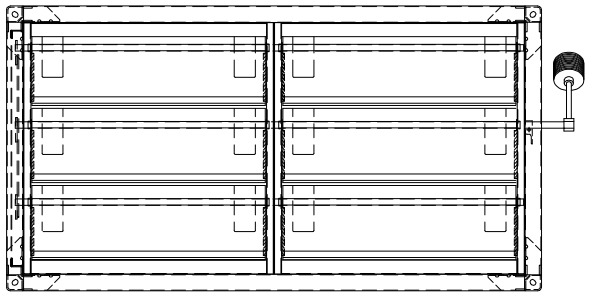

羽根分割時（1000 ＜ W ≦2000）

仕　様

1．L寸法は200を標準とします。

2．W寸法が1000を超える時は中間に補強を設け羽根を2～3分割します。

3．溶接部の処理はタッチアップ塗装となります。

※ダクト寸法によりウェイトアーム長を300 mmにする場合があります。

注意事項

1．方向性がありますので取付けの時御注意下さい。

2．ウェイトアームの回転半径に障害物がないように取付けて下さい。

3．本製品をファンの近傍、ダクト曲がり部近郊に取付けないで下さい。

4．本製品は ｳｪｲﾄ の取付角度を調整する事で縦管・横管どちらにも対応できます。注文時に風向、縦管or横管を御指示下さい。

使用条件

最大静圧：800 Pa以下
最大逆圧：550 Pa以下
通過風速：10 m／s以下

特別仕様

ガルバリウム鋼板 製
（ウェイト部分は除く）

品　名	チャッキダンパー ウェイト付（共板式）	承　認	設　計	作成日
型　式	CD　ガルバリウム鋼板仕様	丹　野	佐久間	2014.09.01
種　別	ダンパー			
図　番	ADP － 10082			

ASTEM 株式会社アステム