番号	名　　称	仕　　様	備　　考
1	額　縁	アルミ形材　t＝1.2	JIS H 4100
2	羽　根	アルミ形材　t＝1.2	JIS H 4100
3	取付ブラケット	鋼　板　t＝1.2	JIS G 3302
4	取 付 ビ ス	M5 ×80	
5	羽 根 受 台	樹　脂	
6	接続用差込板	鋼　板　t＝1.0	JIS G 3302
7	パ ッ キ ン	スポンジパッキン	

No	ダクト寸法	有効寸法	台 数
	L	l	
1			
2			
3			
4			
5			

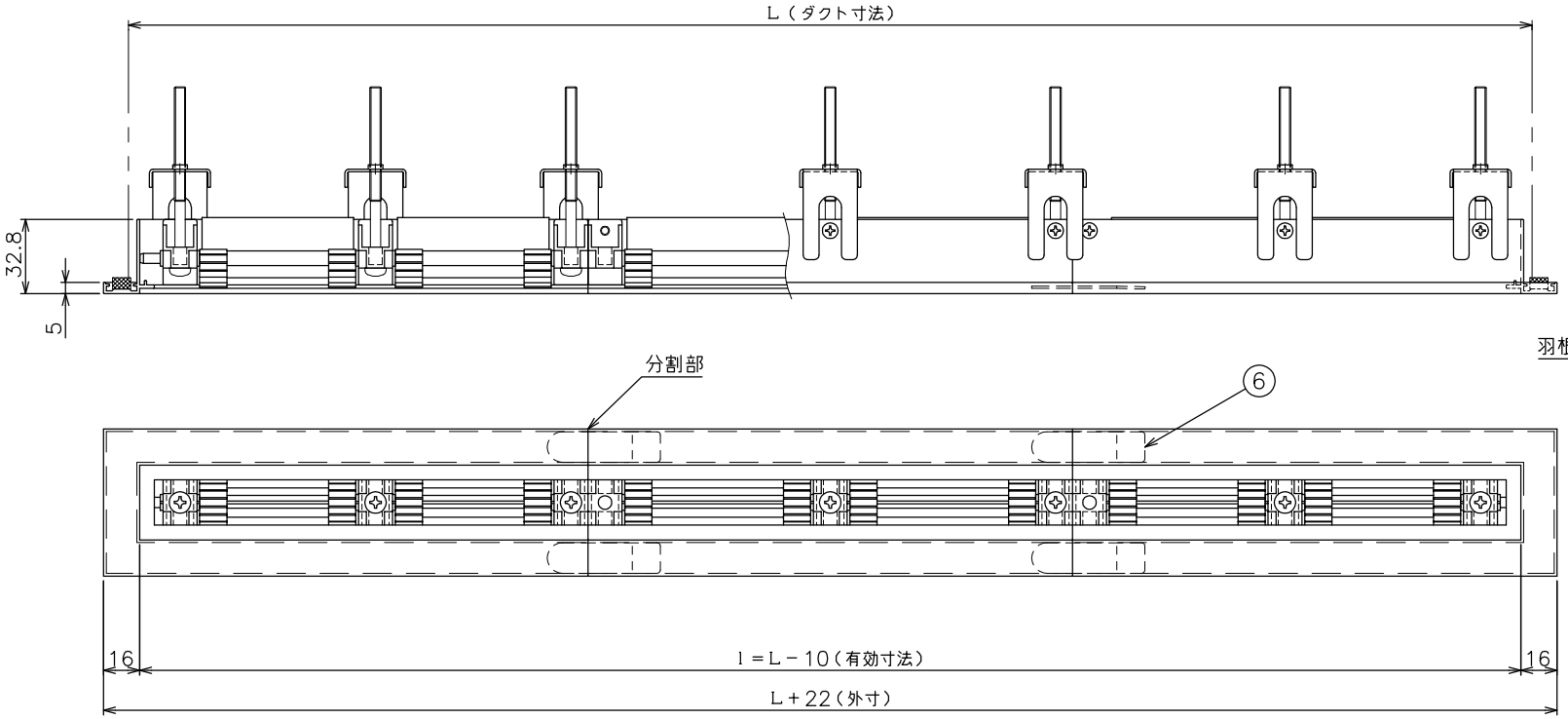

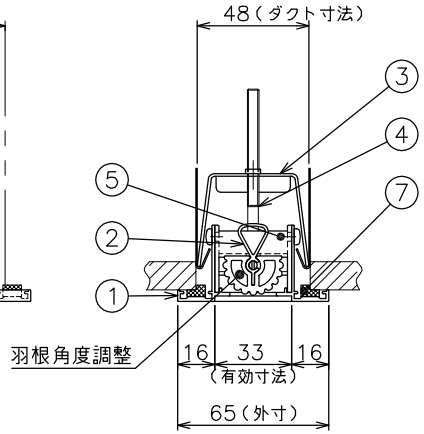

仕　様

表面処理	メラミン焼付塗装
御指定色	
最小寸法	L≧ 300

L≦ 2000 ： 一体型
2001 ≦L≦ 4000 ： 二分割型
2001以降、Lが2000 増す毎に分割数が１増えます

ダクト施工要領図

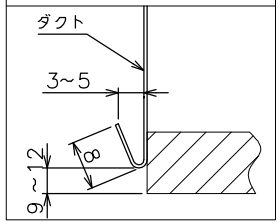

取付ブラケット取り付け要領

1. 取付ビスを羽根受台の穴へ通します。
2. 取付ブラケットに取付ビスが5mm 程度出るくらいまで締めこみます。

※分割型器具の分割部分の取付ブラケットの取り付けは、接続用差込板が無い側のみ取り付け御施工ください。

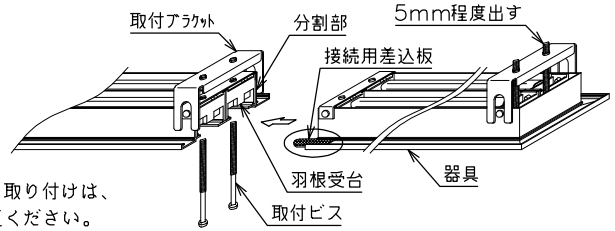

品　名	BL－S型ラインディフューザー	承　認	設　計	作 成 日
型　式		丹　野	佐久間	2017.02.24
種　別	ラインディフューザー			
図　番	ABL － 00001 B			

ASTEM 株式会社アステム